深圳易凯达科技有限公司
永嘉达科技有限公司(香港)

规 格 书

名称： **线上旋转调光器**

型号： **WK-LR0-30V**

概述：旋钮调光器是一种可以实现无级调光的 led 控制器，它采用旋钮开关通过 pwm 控制方式，用户可以根据实际需要，将灯光调节到合适亮度。该产品适用于壁灯、台灯等产品。

技术参数：

- 工作温度：-20-60 摄氏度
- 供电电压：DC9-40V
- 供电电流：100MA-1A(只要能够带动负载即可)
- 输出电流：0-1A 可调
- 输出电压：DC6-36V（相对输入约 3v 降压）
- 外形尺寸：80*35.5*33.6 (mm)
- 包装尺寸：可定制
- 调光方式：PWM，10%—100%
- 静态功耗：<0.1W
- 输出功率：最大 30W

实物图:

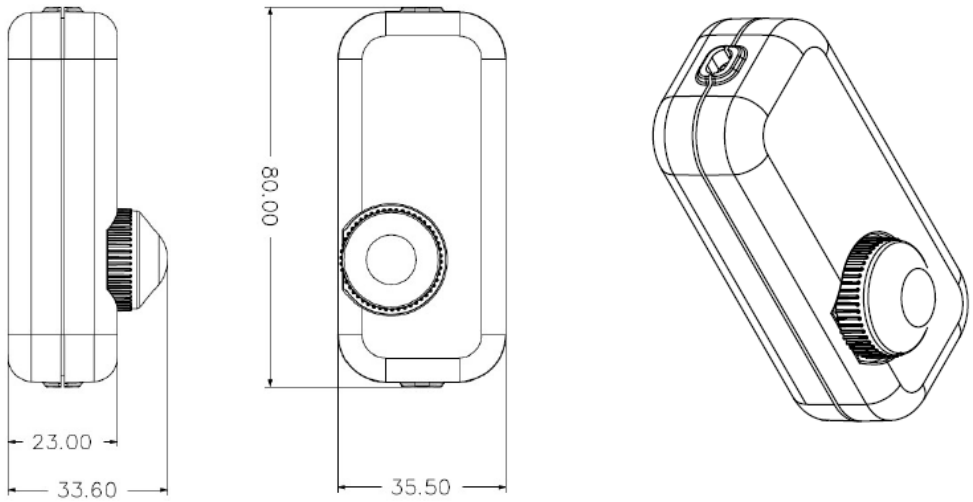

使用说明：

1、先连接负载线，再接电源线，上电之前确保连线之间无短路现象；
2、采用旋钮控制，功能如下：
无极调光：通过旋钮开关，可以使亮度从 10%-100%变化，并且固定在某一亮度上；当旋转到最暗时，继续旋转，直到滴答一声，为关闭。

WIN-KARE TECHNOLOGY CO.,LTD
Tel：0755-25003073；0755-25003075　Fax：0755-25003079
Http://www.win-kare.com　Mail:service@win-kare.com