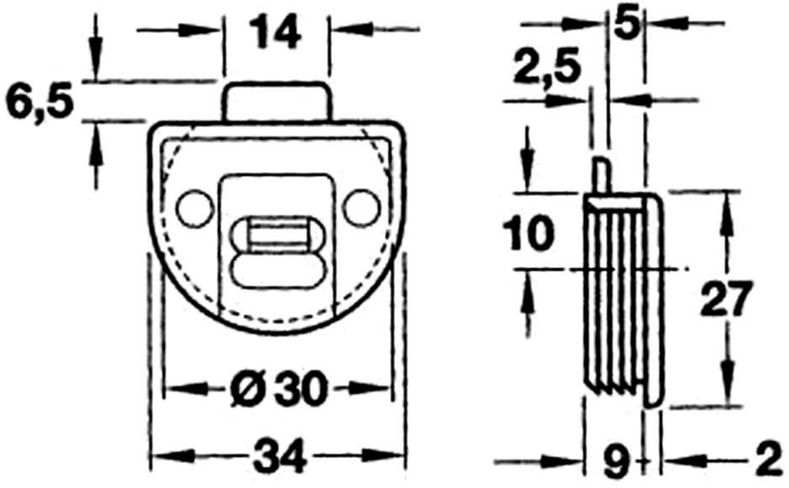
14
6,5
Ø30
34
5
2,5
10
27
9
2

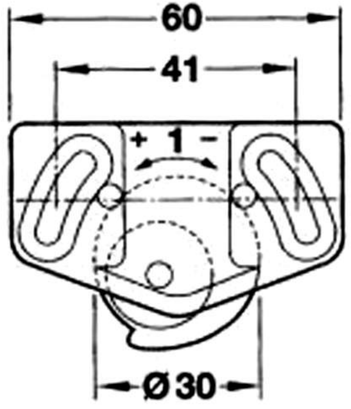
60
41
+ 1 -
Ø30

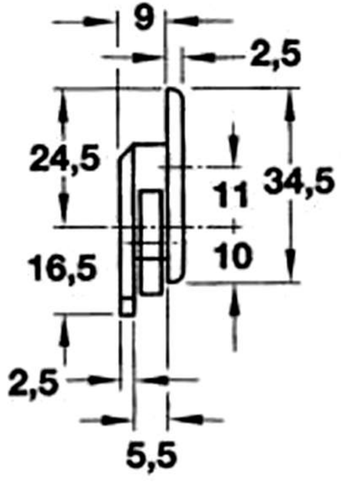
9
2,5
24,5
11
34,5
16,5
10
2,5
5,5

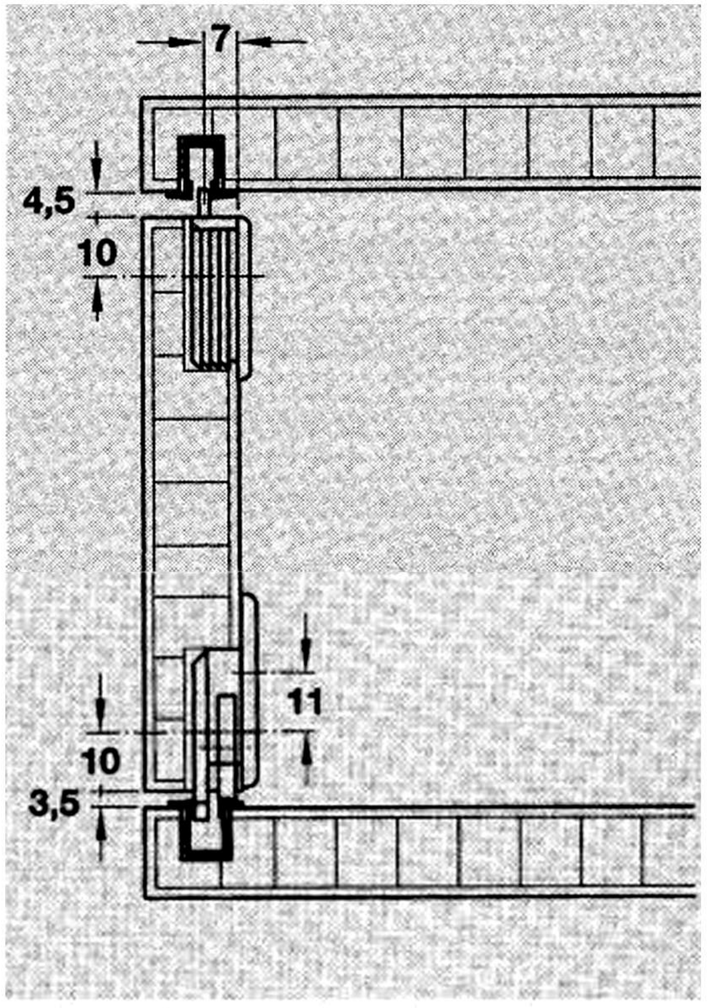
7
4,5
10
11
10
3,5