MECHANICAL
Antenna Cover : PU
Antenna Base : PC UL 94V-0
Color : Black
ELECTRICAL
Frequency : 2.4GHz
Connector : TNC-Male-RP

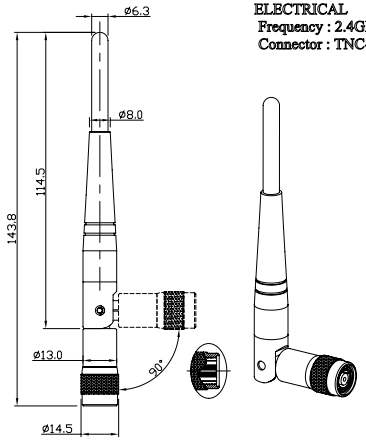

設計DR. Marco 2004/09/27	核准APPL.	零件公差 TOLERANCE .XXX ±0.10 .XX ±0.25 .X ±0.38 X ±0.50 ANG ±3°	品名 ARTICLE 6604-2.4G-TNC	
版本說明 REVISION NOTE			圖號 DWG NO. 6604809086	
KINSUN 慶陞			單位 UNIT mm	比例SCALE 1/1 · 張數SHEET 1/1 · 版本REV. A

MECHANICAL
Antenna Cover : PU
Antenna Base : PC UL 94V-0
Color : Black
ELECTRICAL
Frequency : 2.4GHz
Connector : SMA Male RP

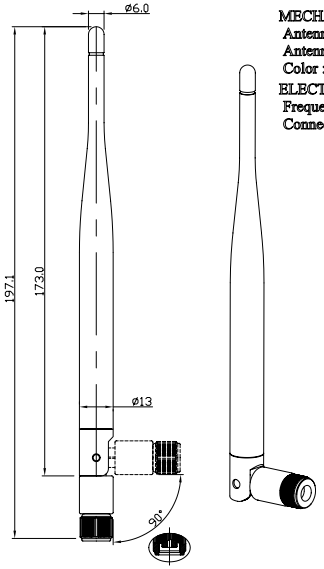

設計DR. Marco 2004/09/30	核准APPL.	零件公差 TOLERANCE .XXX ±0.10 .XX ±0.25 .X ±0.38 X ±0.50 ANG ±3°	品名 ARTICLE 6610-2.4G-SMA	
版本說明 REVISION NOTE			圖號 DWG NO. 6610103081	
KINSUN 慶陞			單位 UNIT mm	比例SCALE 1/1 · 張數SHEET 1/1 · 版本REV. A

MECHANICAL
Antenna Cover : PU
Antenna Base :
NYLON+10% GLASS-FIBER
POLYESTER
Color : Black
ELECTRICAL
Frequency : 2.4GHz
Cable : Coaxial Cable RG-178

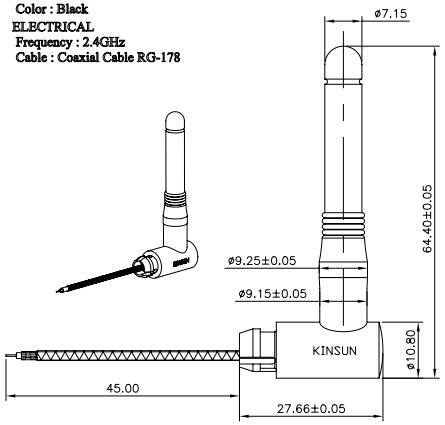

設計DR. Marco 2004/12/22	核准APPL. Jerry 2004/12/23	零件公差 TOLERANCE .XXX ±0.10 .XX ±0.25 .X ±0.38 X ±0.50 ANG ±3°	品名 ARTICLE 6601-2.4GHz	
版本說明 REVISION NOTE			圖號 DWG NO. 6601100081-045	
KINSUN 慶陞			單位 UNIT mm	比例SCALE 1/1 · 張數SHEET 1/1 · 版本REV. A

MECHANICAL
Antenna Cover : PU
Antenna Base : PC UL 94V-0
Color : Black
ELECTRICAL
Frequency : 2.4GHz&5.8GHz
Connector : UFL
Cable : Coaxial Cable ø 1.13

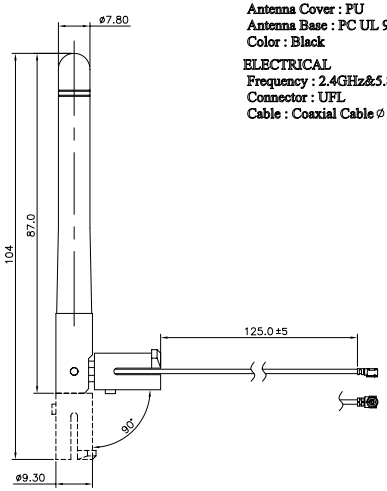

設計DR. Marco 2004/09/04	核准APPL.	零件公差 TOLERANCE .XXX ±0.10 .XX ±0.25 .X ±0.38 X ±0.50 ANG ±3°	品名 ARTICLE 6602-2.4G&5.8G-UFL	
版本說明 REVISION NOTE			圖號 DWG NO. 6602313031-125	
KINSUN 慶陞			單位 UNIT mm	比例SCALE 1.5/1 · 張數SHEET 1/1 · 版本REV. A

MECHANICAL
Antenna Cover : PU
Antenna Base : PC UL 94V-0
Color : Black
ELECTRICAL
Frequency : 2.4GHz
Connector : SMA-Male-RP

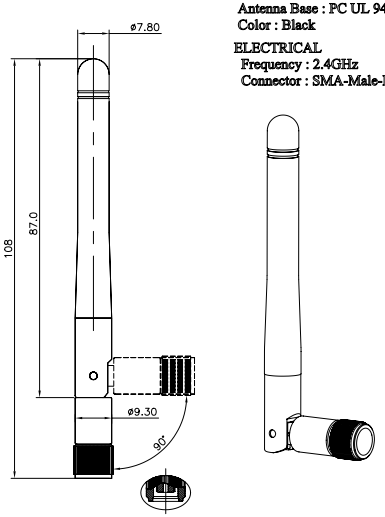

設計DR. Marco 94/01/03	核准APPL.	零件公差 TOLERANCE .XXX ±0.10 .XX ±0.25 .X ±0.38 X ±0.50 ANG ±3°	品名 ARTICLE 6602-2.4G-SMA	
版本說明 REVISION NOTE			圖號 DWG NO. 6602803081	
KINSUN 慶陞			單位 UNIT mm	比例SCALE 1.5/1 · 張數SHEET 1/1 · 版本REV. A

MECHANICAL
Antenna Cover : PU
Antenna Base : PC UL 94V-0
Color : Black
ELECTRICAL
Frequency : 2.4GHz
Connector : SMA Male RP

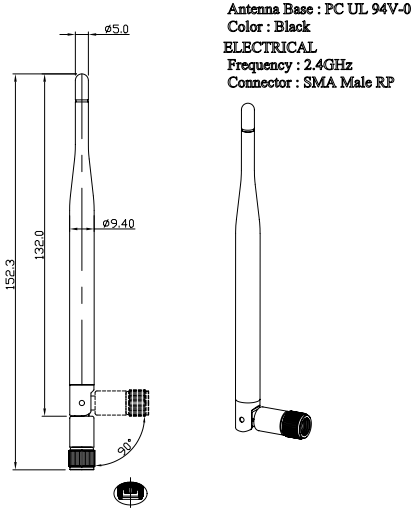

設計DR. Marco 2004/11/03	核准APPL.	零件公差 TOLERANCE .XXX ±0.10 .XX ±0.25 .X ±0.38 X ±0.50 ANG ±3°	品名 ARTICLE 6603-2.4G-SMA	
版本說明 REVISION NOTE			圖號 DWG NO. 6603803081	
KINSUN 慶陞			單位 UNIT mm	比例SCALE 1/1 · 張數SHEET 1/1 · 版本REV. A