RATING	: 16(6)A 250V~T100 (UL,C-UL,ENEC).
	10(6)A 400V~T100 (UL,C-UL,ENEC) .
	1/2HP 125/250VAC T100 (UL,C-UL) .
CIRCUIT	: (ON)-OFF-(ON) 3P(SPDT) .
CONTACT RESISTANCE	: DC 2-4V 1A 20mΩ OR LESS .
INSULATION RESISTANCE	: DC 500V 200MΩ OR MORE .
WITHSTAND VOLTAGE	: AC 1500V 1min OR MORE .
LIFE	: ELECTRICAL OVER 10000 CYCLES .
	: MECHANICAL OVER 20000 CYCLES .

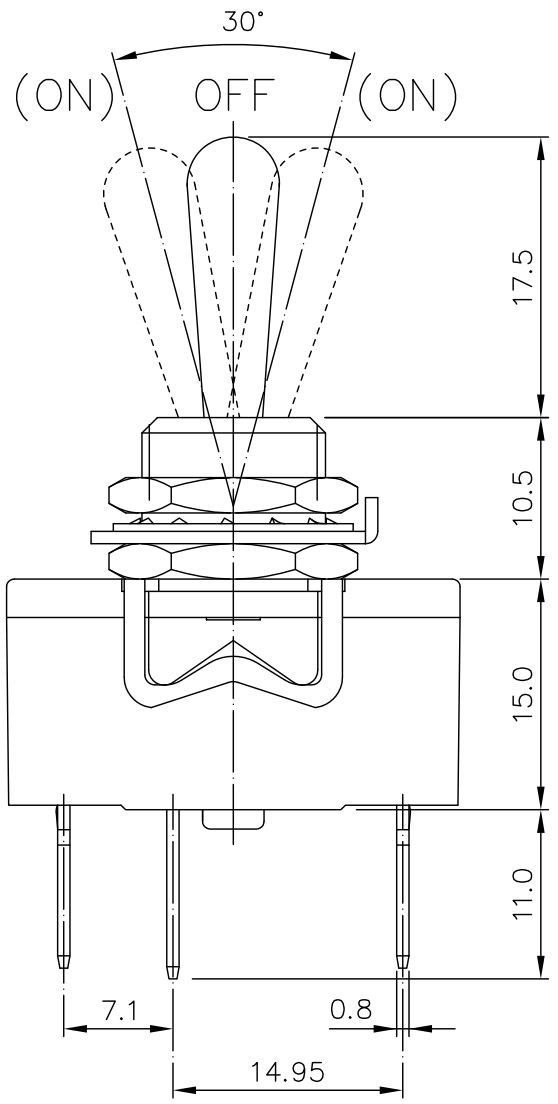

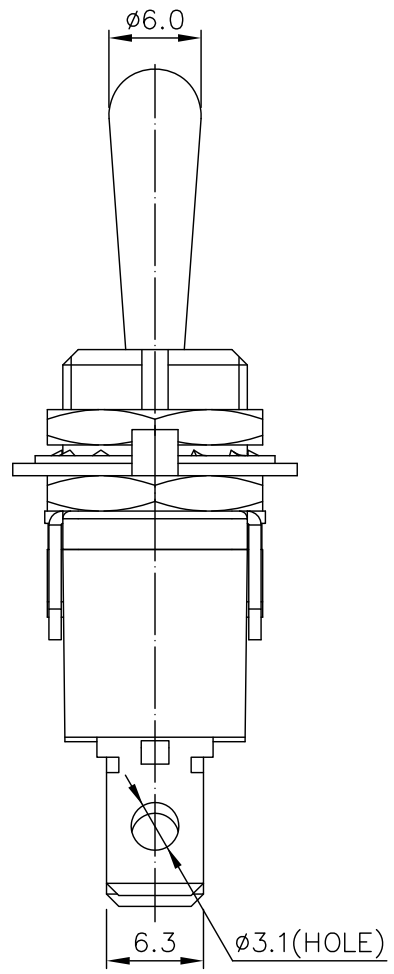

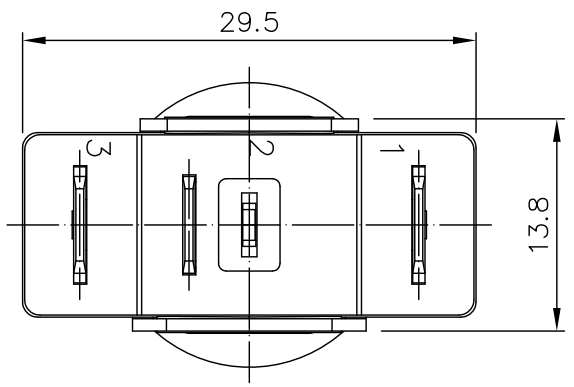

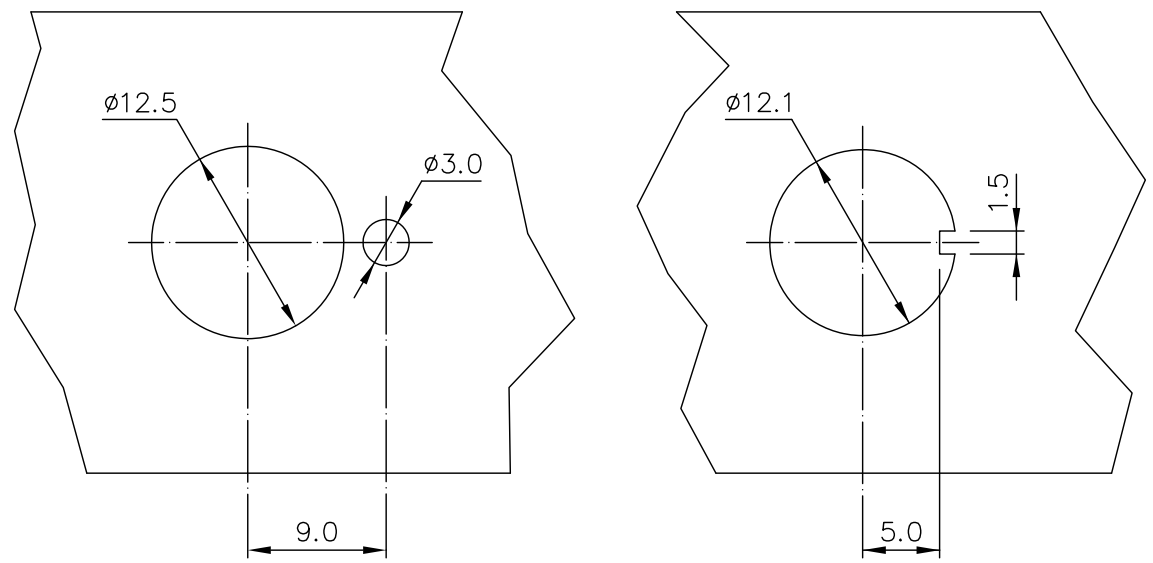

PANEL LAYOUT

NO. 項目	PART NAME 零件名稱				QTY 數量	MATERIAL 材料			REMARK 備註
材料				數量	無計入尺寸公差	單位	比例	第三角法	共1張 第1張
處理					長度±0.5m/m 角度± 度	m/m	2:1		
描圖		年	月	日	品名	SNAP SWITCH			
繪圖	李偉松	22	08	30					
設計					圖名		圖號	9016 -K1C1T1	
校對									
核准	李廷杰	22	08	30					

Shenzhen WIN-KARE Technology Co.,Ltd

深圳易凱达科技有限公司