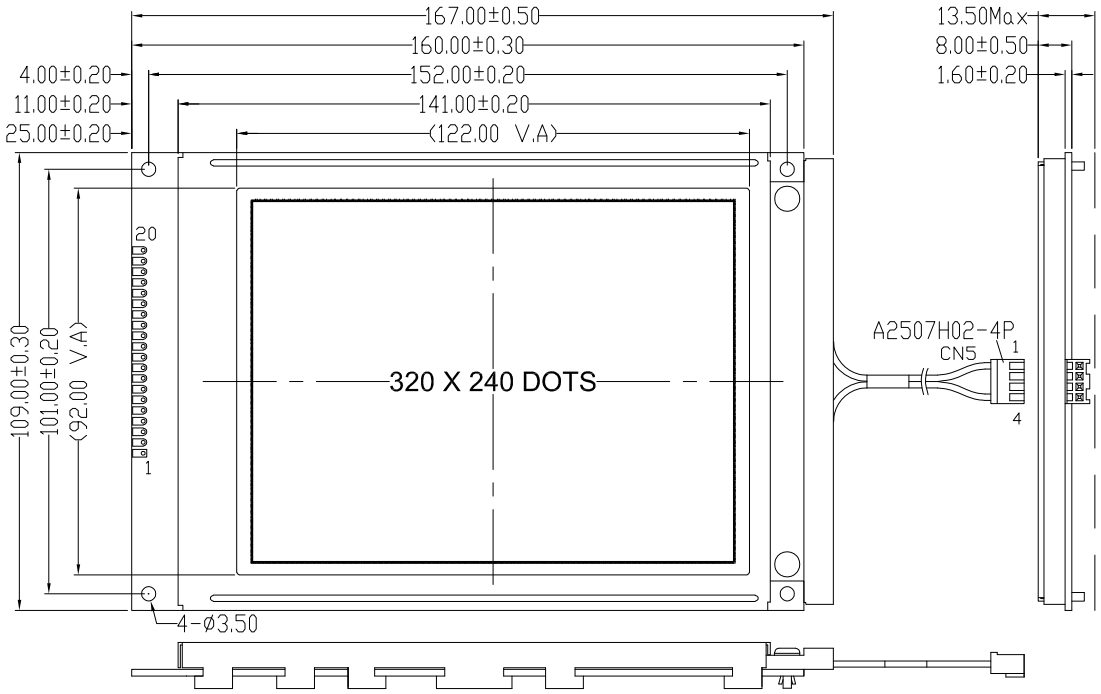

接口名	CN5	接口名	CN1	接口号	CN2
管脚号	管脚描述	管脚号	管脚描述	管脚号	管脚描述
1	CCFL(LED+,+5.0V)	1	NC	1	D0
2	NC	2	NC	2	D1
3	NC	3	D0	3	D2
4	CCFL(LED-,0V)	4	D1	4	D3
		5	D3	5	DISP
		6	D4	6	FLM
		7	DISP	7	NC
		8	FLM	8	LP
		9	NC	9	CP
		10	LP	10	VDD
		11	CP	11	VSS
		12	VDD	12	VOUT
		13	VSS	13	V0
		14	VOUT	14	FG
		15	V0		
		16	FG		

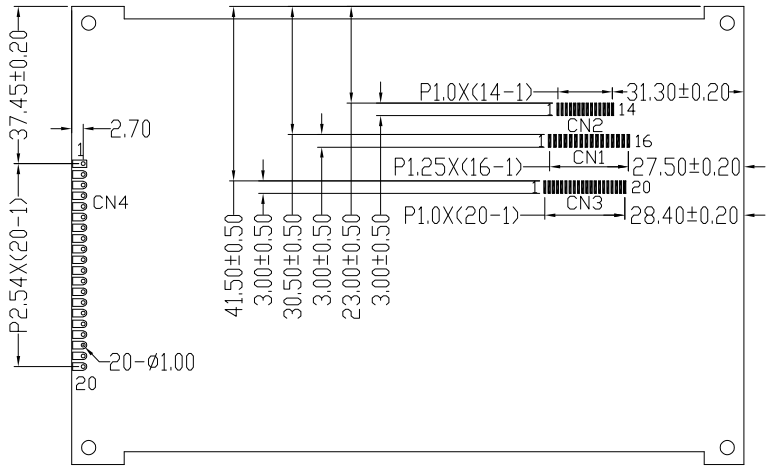

DETAIL DOTS

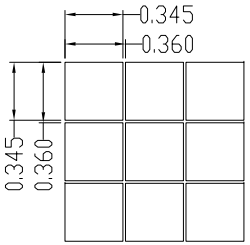

技术要求:

1.显示模式: STN
2.视角: 6点钟
3.偏光片类型: 全透/蓝膜
4.工作温度: -20°C--+70°C
5.储存温度: -30°C--+80°C
6.工作电压: +5.0V
7.驱动模式: 1/240D;1/14B
8.背光类型: CCFL(白光)
9.无控制器
10.未注公差: ±0.1mm/±0.5°

版本标记	更改内容	更改人	更改日期
V1	初版发行	陈 辉	2010-03-30

深圳市佳显电子技术有限公司
ShenZhen Goodview Electronic Technology Co.,Ltd

绘图:陈辉	绘图编号:LCM-SJXD320240ADBSFWD	单位:mm
审核:	客户编号:	日期:2010-03-30
批准:	图纸版号:V1	页数:1/1