Model no.： WRS-555VD

Nominal voltage：	DC14.2V
Operating range:	DC12V-16V
No load current：	0.6A
No load speed：	14800rpm/min.
Current with load：	0.66A
Speed with load：	13471rpm/min.
Max efficient power：	73.5W
Max efficiency：	75%
Starting torque：	550mN.m
Starting current：	66.9A
Output:	approx. 223W

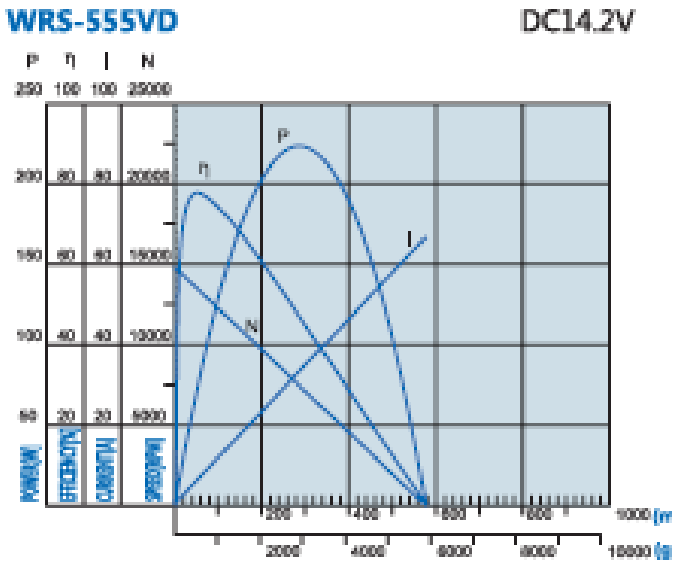
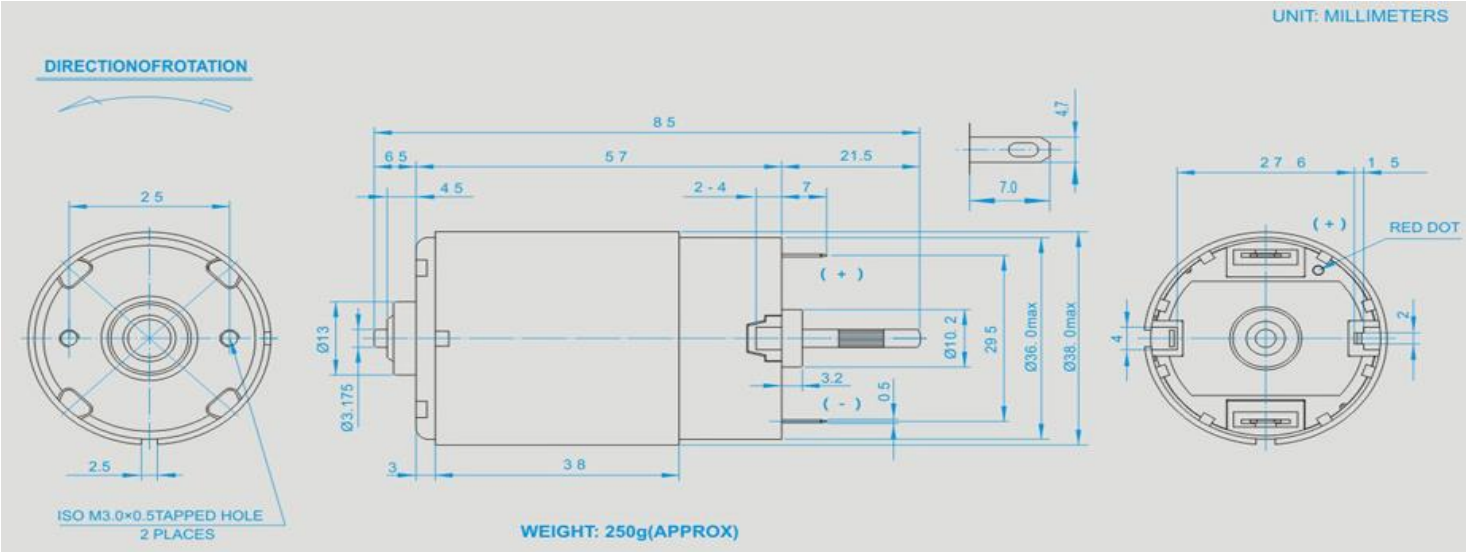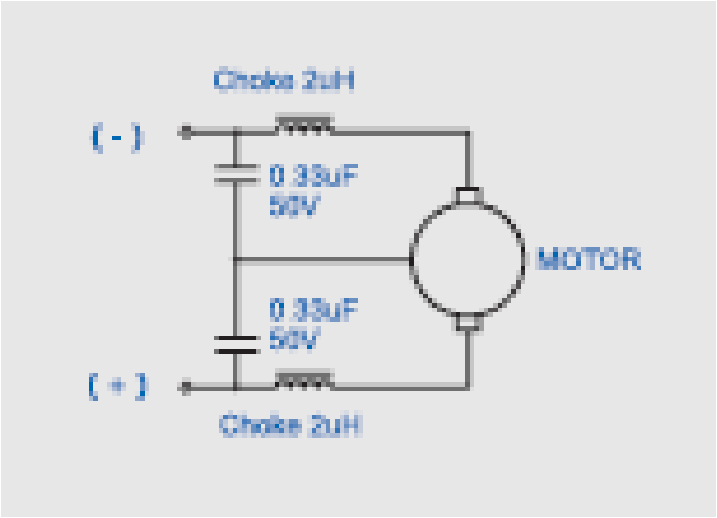
Dimensions