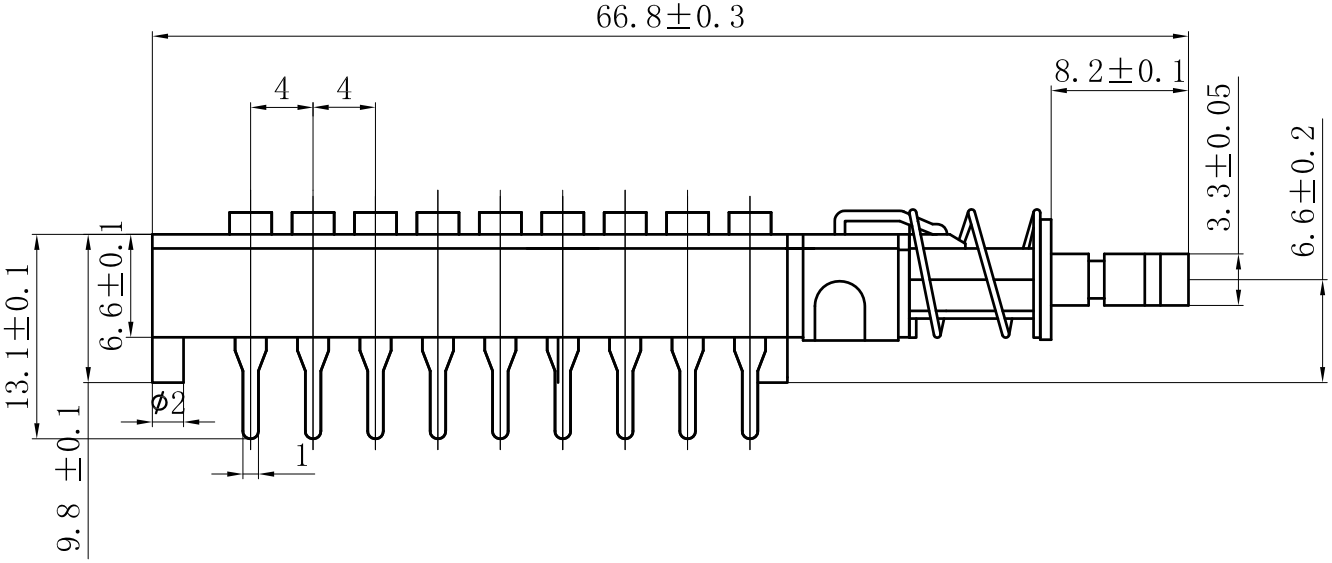

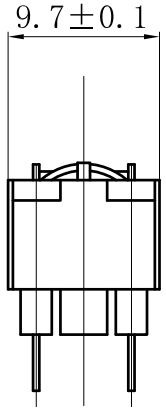

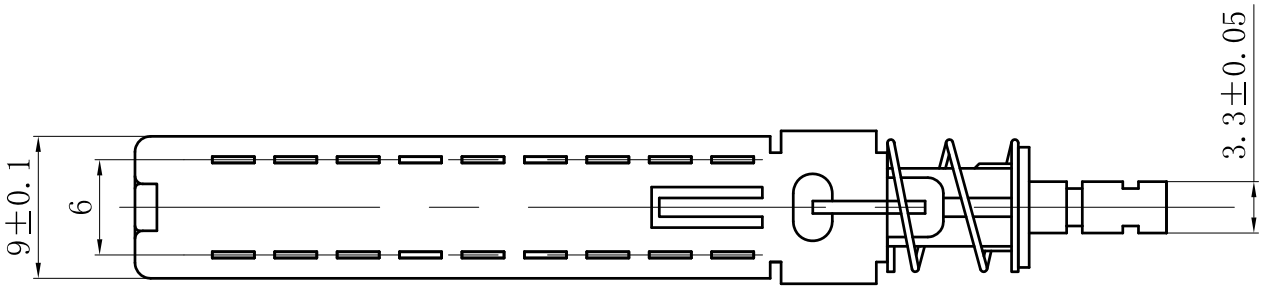

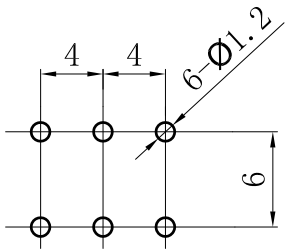

主要技术参数、性能

项　　目	参　　数
电 路 图	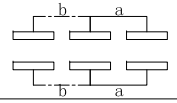
额定电压、电流	0.3A　30V DC
绝缘电阻	≥100MΩ
接触电阻	≤30mΩ
耐压	250V AC/1min
电气寿命	≥10000次
使用温度	-25～55℃
动作力	420±100g

标记	数量	更改单号	签名	日期
设　计				
审　核				
工　艺				
标准化				
批　准				

KANZ2-6-00
直键开关

KANZ2-6-00

阶段标记		质　量	比　例
A	B		1：1

第　张　　共　张

乐清市安合电子有限公司