3545 ⚠5

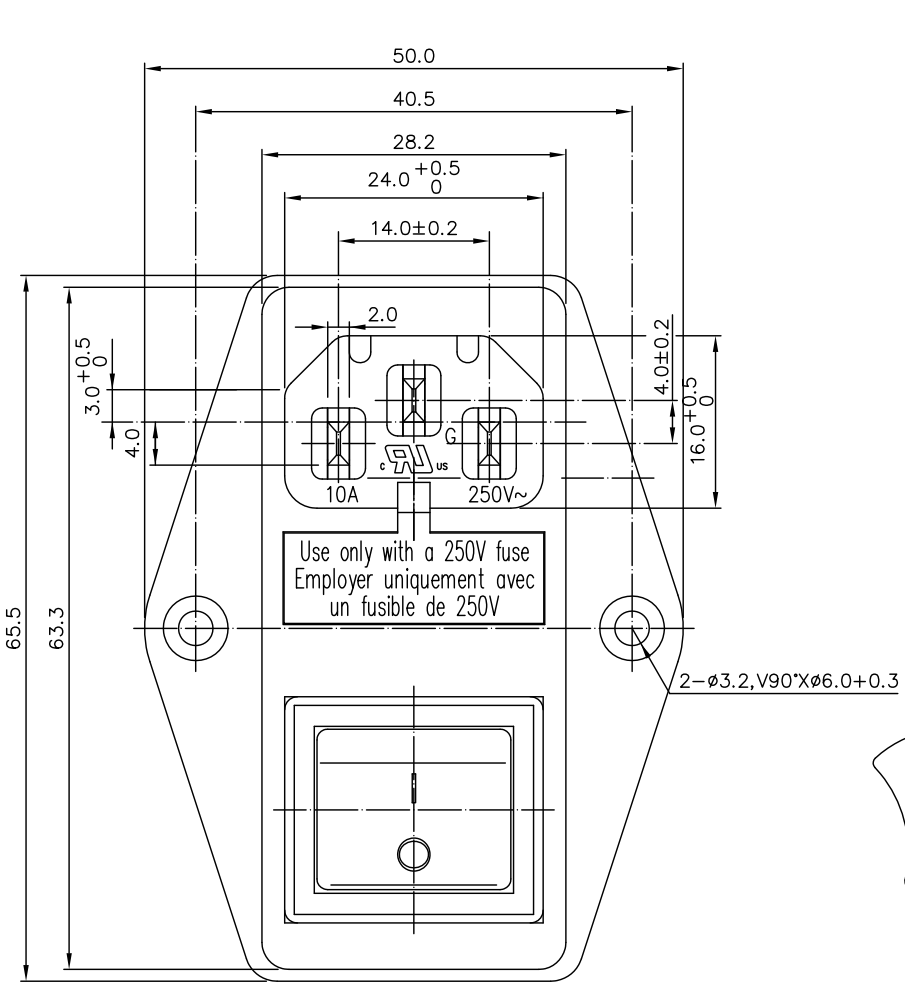

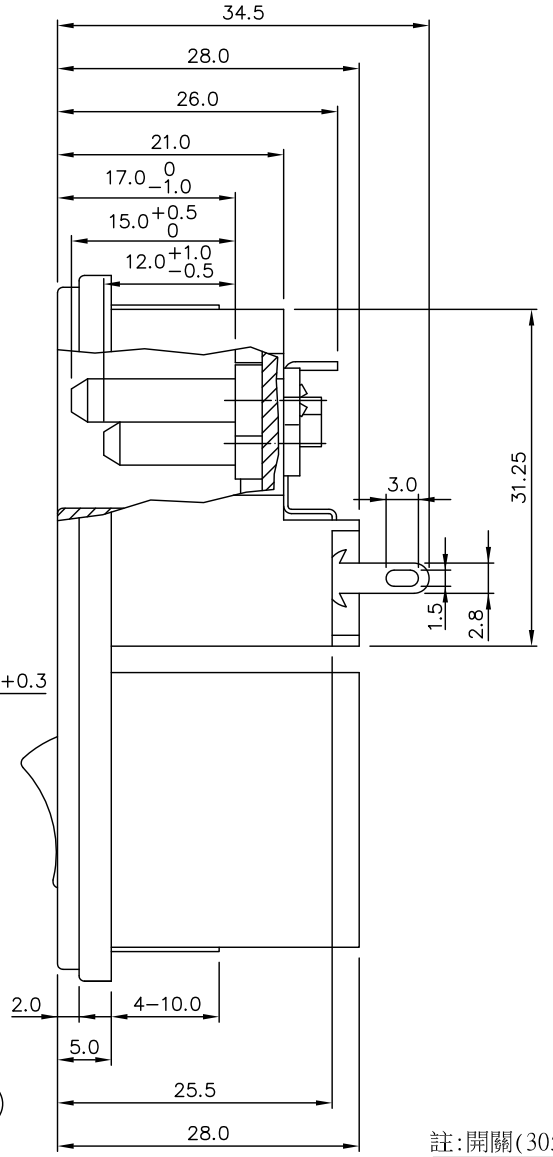

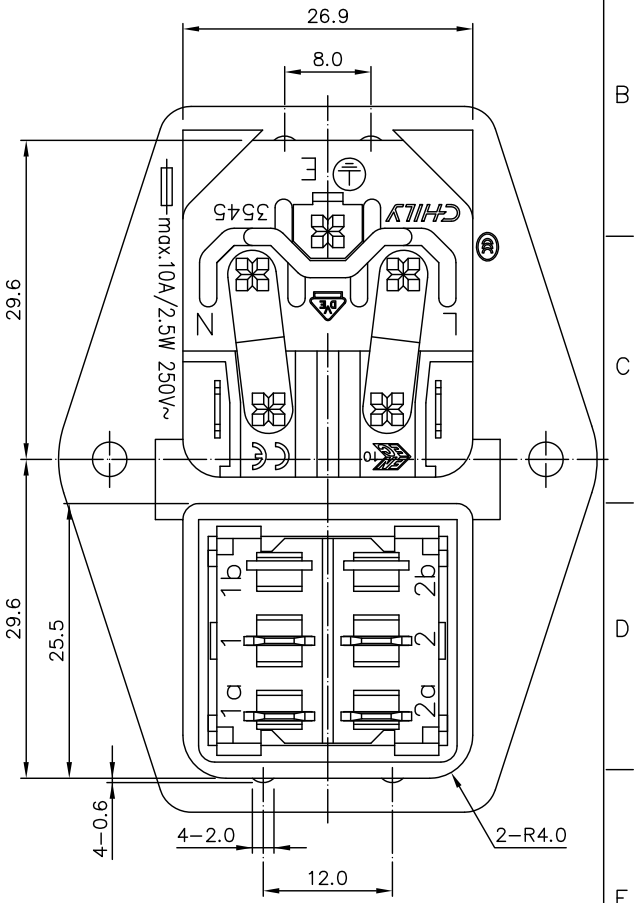

1.RATING :10A 250VAC (UL,C−UL)
INLET :10A 250V~ (VDE)
FUSE HOLDER : max. 10A/2X2.5W 250V~ (VDE)
2.DIELECTRIC STRENGTH :MUST WITHSTAND 1500V RMS
50 OR 60Hz FOR 1 MINUTE
BETWEEN EACH TERMINAL.

UL NO:E122313
C−UL NO:E122313
ENEC/VDE NO:40031327
CB NO:DE1−64066
CE

註:開關(3050-AB)不必裝入,附上即可.

NO. 項目	PART NAME 零件名稱	QTY 數量	MATERIAL 材料	REMARK 備註

材料			數量	無計入尺寸公差	單位	比例	第三角法	共1張 第1張
處理				長度±0.5%角度± 度	m/m	2:1		
描圖		年	月	日	品名	SOCKET		
繪圖	廖建智	21	05	24				
設計					圖名		圖號	3545 −T1B02
校對								
核准	李廷杰	21	05	24				

Http:www.win-kare.com Mobile:+86-13302965579 Email:marketing@win-kare.com