小型钮子开关

Miniature Toogle Switch

型号(TYPE):MTS-102

技术特性（Specification）

1.规格　(Rating):6A 125V AC; 3A 250V AC
2.接触电阻(Contact R):20mΩ max
3.绝缘电阻(Insulation R):500V DC 1000MΩ min
4.耐电压　(Dielectric Strength):1 Minute 1500V AC
5.操作温度(Operating Temperature):-25℃～+85℃
6.电气寿命(Electrical Life):10，000 Cycles

外型图（Outline Drawing）

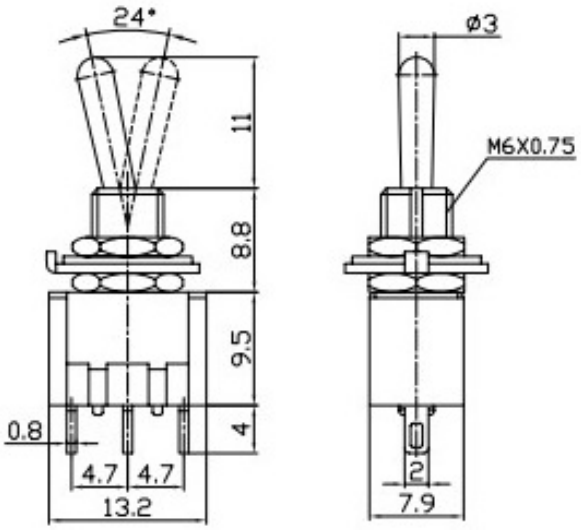

安装尺寸（Mounting）

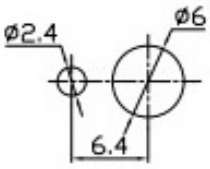

电路图（Circuitry）

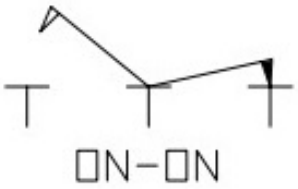

深圳易凯达科技有限公司
WIN-KARE TECHNOLOGY CO.,LTD

制图：	审核：	批准：
日期：	日期：	日期：