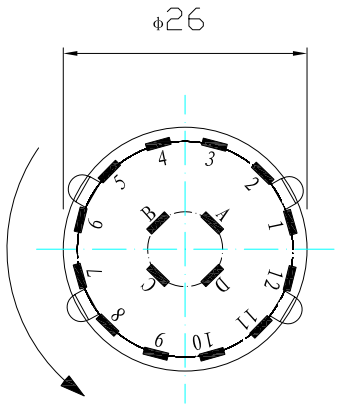


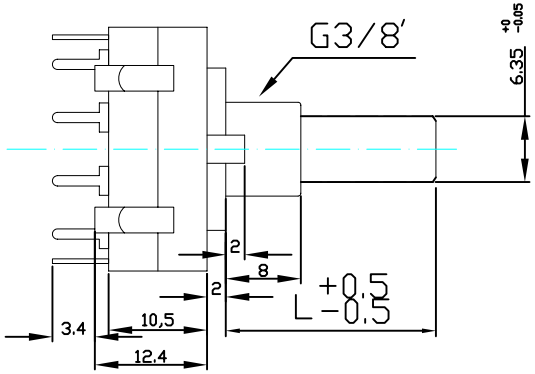


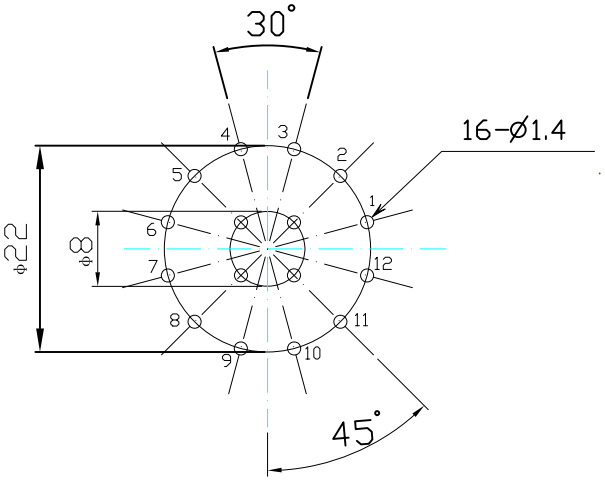


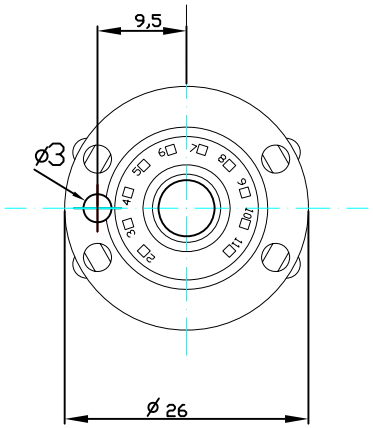


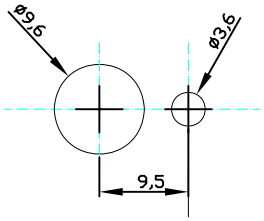


轴端安装尺寸

| L | 15 | 18 | 21 | 25 | 29 | 38 | 52 |
|---|---|---|---|---|---|---|---|

| | | |
|---|---|---|
| 设计 | | SR26B4 |
| 校对 | | |
| 批准 | | 常州市贝特尔电子有限公司 |
| 日期 | | |