东汇电机

DONG HUI MOTOR

碳刷电机
Carbon-brush motors

DRC-395

主要用途:电动工具、电动玩具、自动化产品

Typical Applications:Power Tools
Motorized Toy
Automotive Product

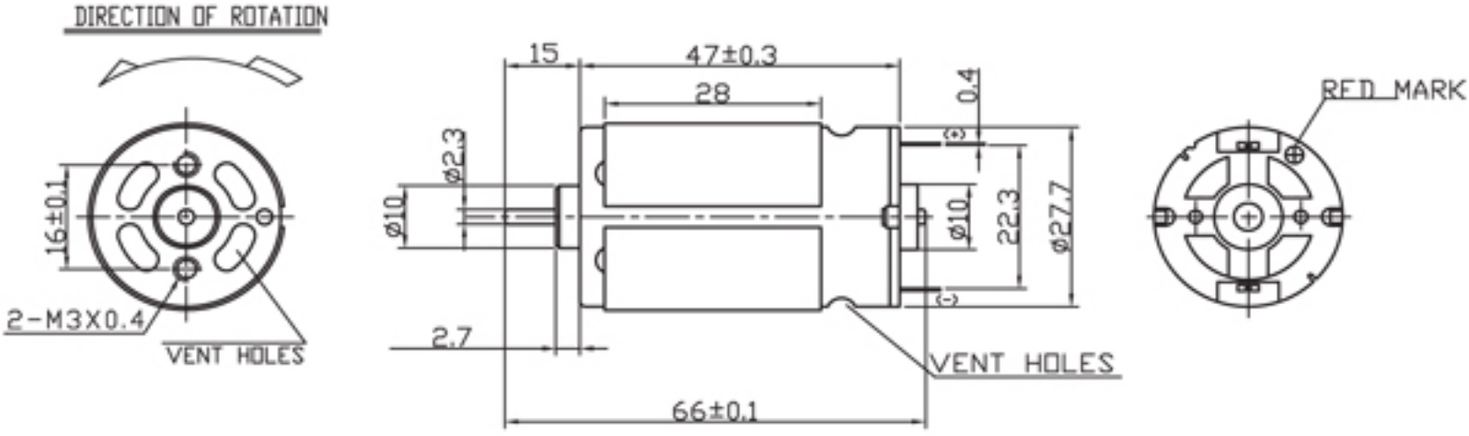

WEIGHT:85g(APPROX)

UNIT:MM

型号 MODEL	电压 VOLTAGE		空载 NO LOAD		最大效率 AT MAXIMUM EFFICIENCY					堵转 STALL	
	使用范围 OPERATING RANGE	额定值 NOMINAL	转速 SPEED	电流 CURRENT	转速 SPEED	电流 CURRENT	扭矩 TORQUE	输出功率 OUT PUT	效率 EFF	扭矩 TORQUE	电流 CURRENT
	V	V	r/min	A	r/min	A	g.cm	W	%	g.cm	A
DRC-395SA-16120	9～18	12	4100	0.08	3285	0.32	61.6	2.08	54	310	1.29
DRC-395PH-1890	12～30	24	10500	0.11	8800	0.70	126	11.4	67.8	780	3.76

DRC-395SA-16120 12V

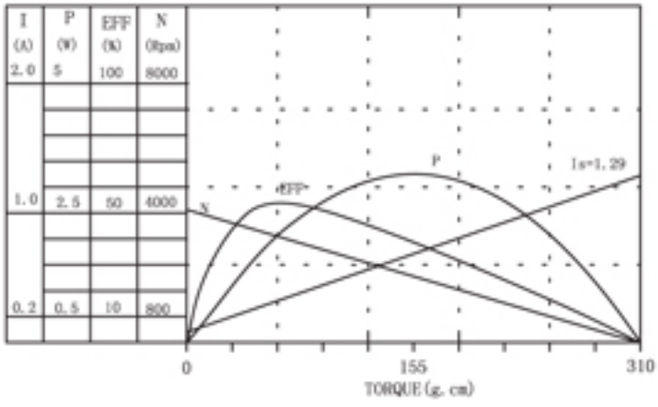
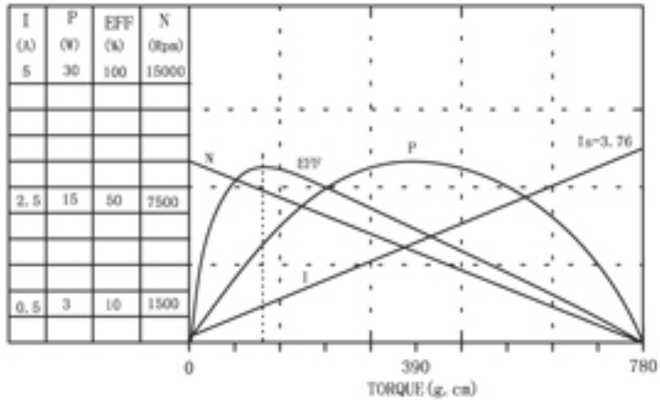
DRC-395PH-1890 24V