ABIDE BY ROHS

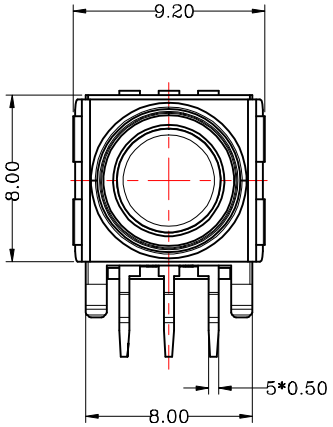

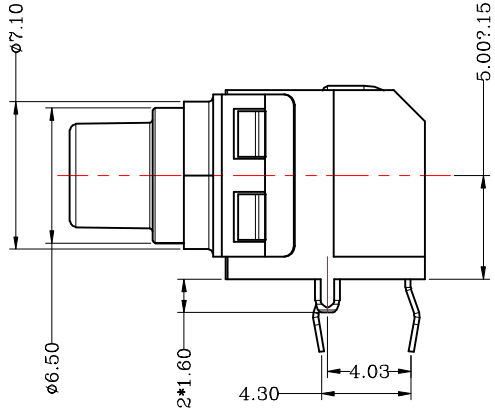

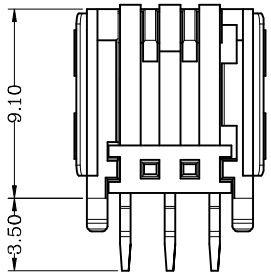

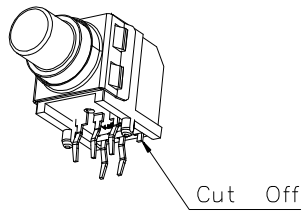

Specification

: 1.Rating : DC12V 50mA
2.Contact Resistance : 100mΩ Max
3.Insulation Resistance : 100MΩ Min
4.Withstand Voltage : AC250V (50-60Hz)For 1 minute
5.Operation Force : 450±100gf
6.Life Test : 30,000 Cycles
7.Total Travel : 1.20±0.25mm
8.Operation Type: Touch Restore

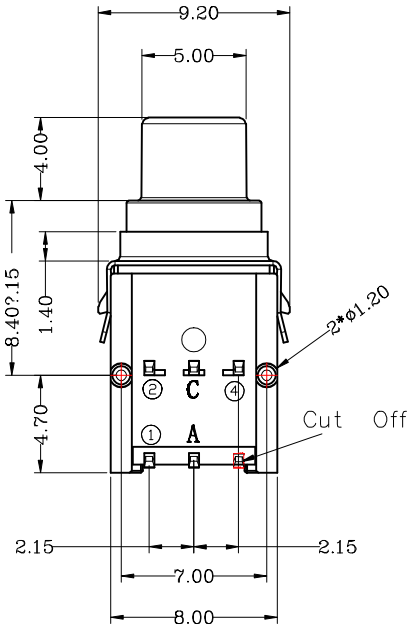

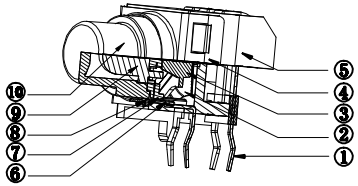

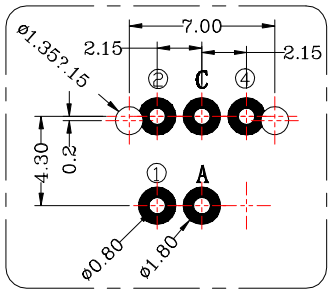

Recommended PCB Layout
(Pattern Side)Tolerance:±0.05mm

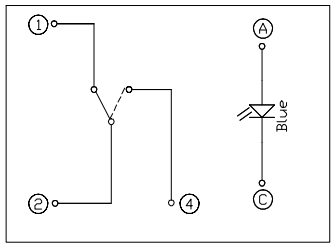

ELECTRICAL DIAGRAM

NOTE:

◇: 表示重点管控尺寸，一般为功能尺寸，首检时需量测。
△: 表示次重点管控尺寸，一般为装配尺寸，首检时需量测。
1)重点及次重点管控尺寸中的序号不可重复，需依次往后增加。若其中有某个尺寸在变更或其它状况下，尺寸消失或不要求管控时，原序号不可再用。有其它尺寸需要增加管控时，序号往后增加。
2)版次定义:新开发而未转量产之产品图面版次为A1, A2, A3...
已转量产之产品图面版次为A, B, C...

ITEM	PART NAME	TER'NO.	QTY.	MATERIAL	FINISHING	REMARK
10	Lampshade	———	1pcs	PC	Transparent	UL94V-0
9	LED	———	1pcs	ø3.0mm super bright blue LED		———
8	Rubber Gaske	———	1pcs	Rubber	White	———
7	Lamp holder	———	1pcs	LCP	Black	UL94V-0
6	Contact NO2	———	1pcs	SUS301	Plating Au(4u")	———
5	Base	———	1pcs	PA9T	Black	UL94V-0
4	Shell	———	1pcs	Stainless Steel	———	———
3	Rubber pad	———	1pcs	Rubber	Gray	———
2	Contact NO1	———	1pcs	SUS301	Au(4u") Min	———
1	Terminal	A.C 1.2.4	1pcs	Brass	Au(4u") Min	———

APPROVALS		DATE
DRAWN	JIN	2020.04.13
CHECKED		
APPROVALS		

东莞市凯华电子有限公司
DONGGUAN CITY KAIHUA ELECTRONICS CO.,LTD

TITLE:	LA9217 LAMP SWITCH
PART NO.	CLA921701D03
UNIT: mm	SCALE:1:1
DRAWING NO.	SHEET 1 OF 1

TOLERANCES ARE: 30<L ±0.30; 10<L≤30 ±0.20; 5<L≤10 ±0.15; L≤5 ±0.10; ANGLE ±2°

ECN NO.	REV.	DATE.	DESCRIPTION.	CHANGE.	CHECK.	APPRO.
———	A		NEW	———	———	———