标记	日 期	姓 名	变 更 内 容
△			

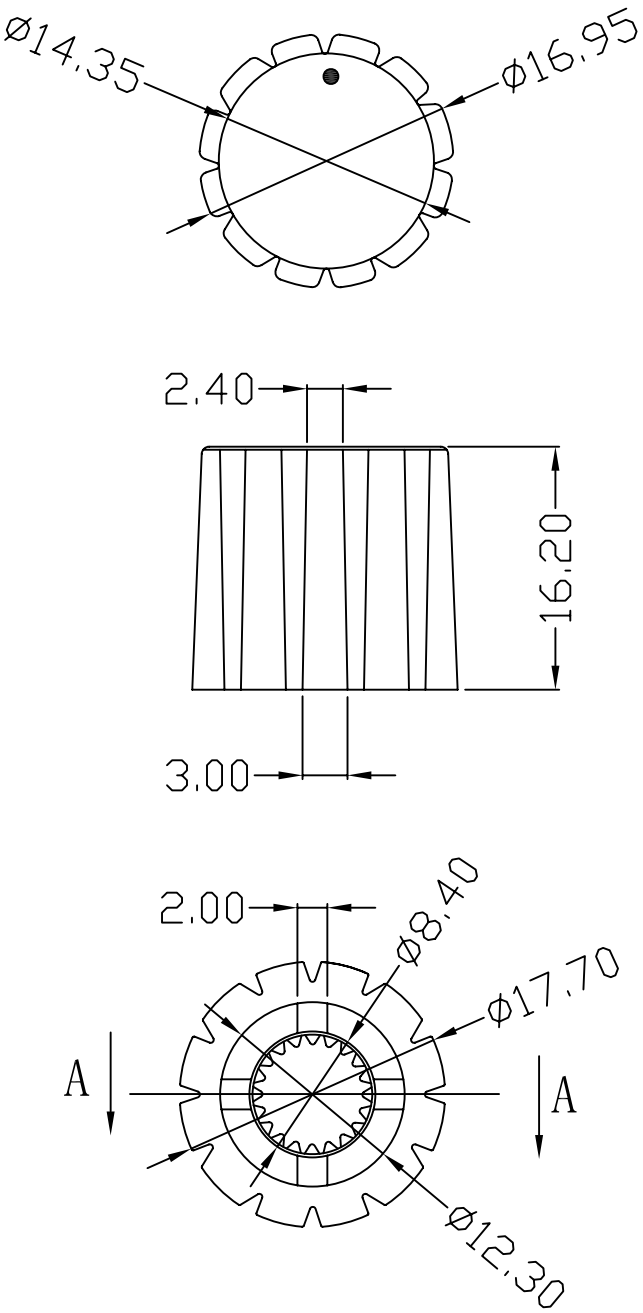

技术要求

1 材料:PA66

2 零件表面光洁，应无冲裂、压痕等缺陷;

未注公差尺寸	线性尺寸	>0~6	±0.05	名称	型号:	
		>6~20	±0.1		料号:	
		>20~50	±0.2			
		>50~100	±0.4			
		>100	±0.8			
	角度尺寸		±2°			
设 计				旋钮	模具编号	单位: MM / 比例: 1:1
审 核						版本: A1 / 视角:
批 准						第 1 页 共 1 页
生效时间					乐清市戴尔电子有限公司 YUEQING DAIER ELECTRON CO.,LTD	