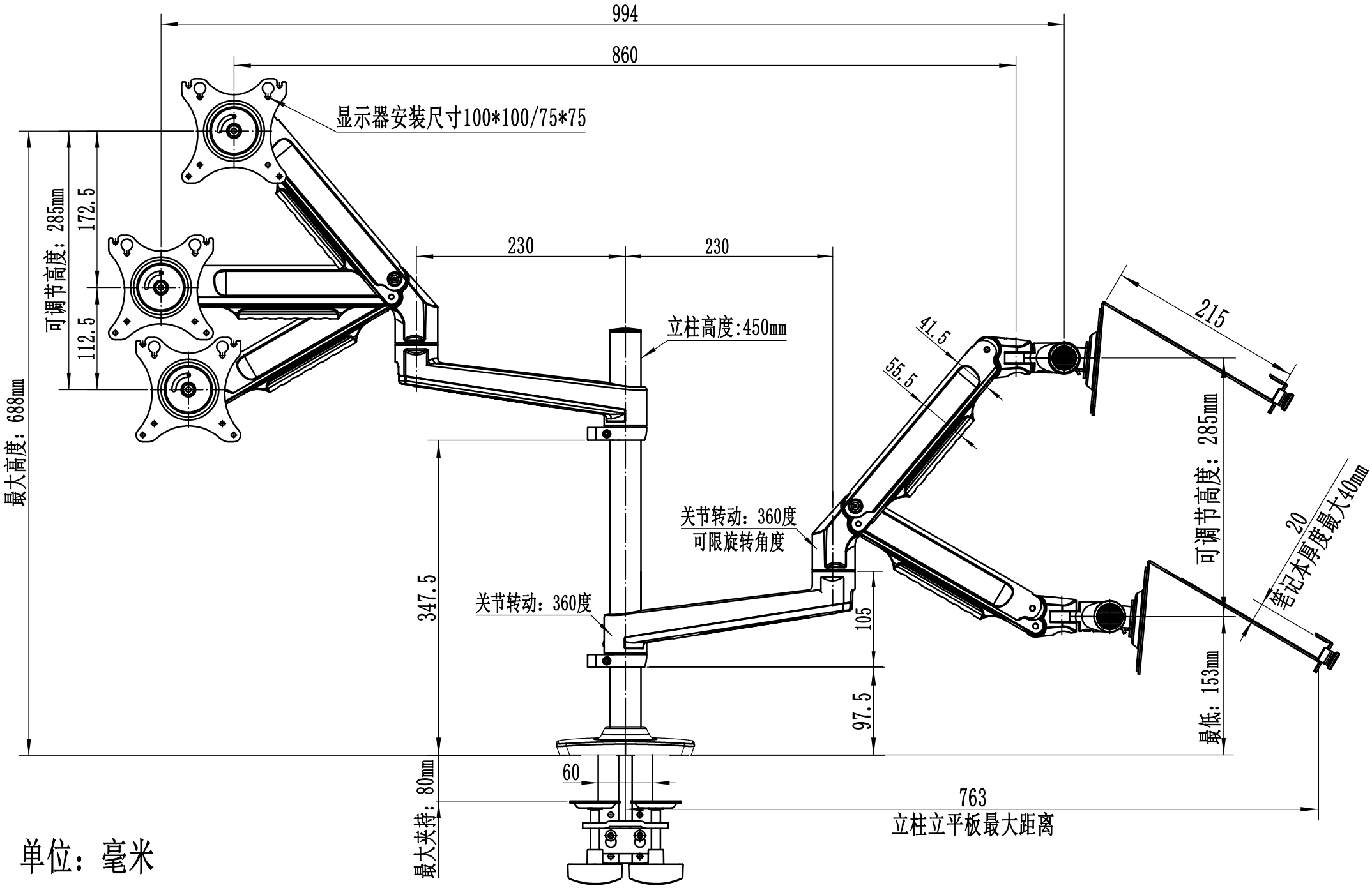
994
860
显示器安装尺寸100*100/75*75
可调节高度：285mm
172.5
112.5
最大高度：688mm
230
230
立柱高度:450mm
41.5
55.5
215
关节转动：360度
可限旋转角度
347.5
关节转动：360度
105
97.5
可调节高度：285mm
20
笔记本厚度最大40mm
最低：153mm
60
最大夹持：80mm
763
立柱立平板最大距离

单位：毫米