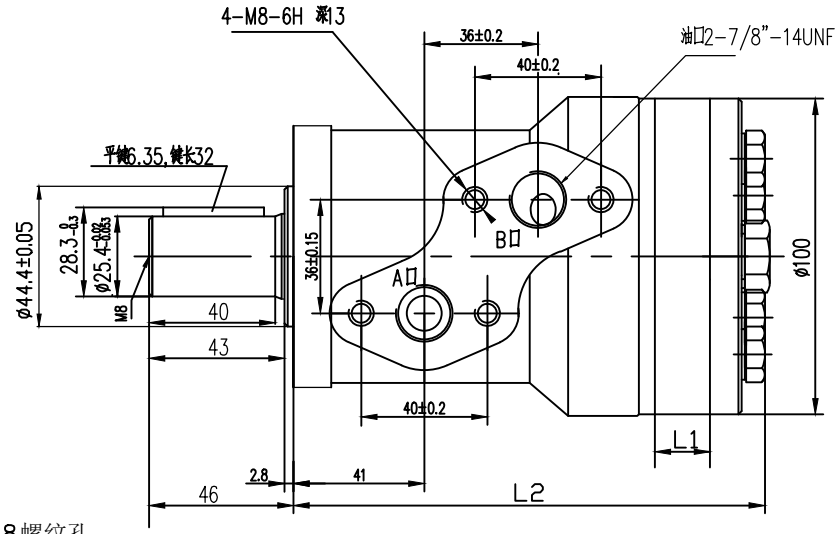

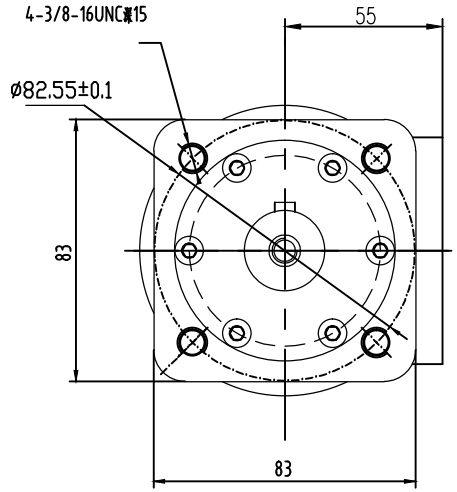

M8螺纹孔

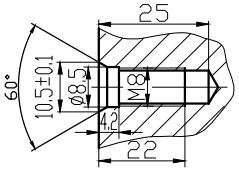

(ml/r)	50	63	80	100	125	160	200	250	305	400	500
L1	9	11.5	15	18.5	23	29	36	45	56	72	90
L2	146	148.5	151.5	155	160	166	174	183	194	209	227

马达标准旋向：

面对输出轴轴端，A油口进油，B油口回油时，马达顺时针旋转。