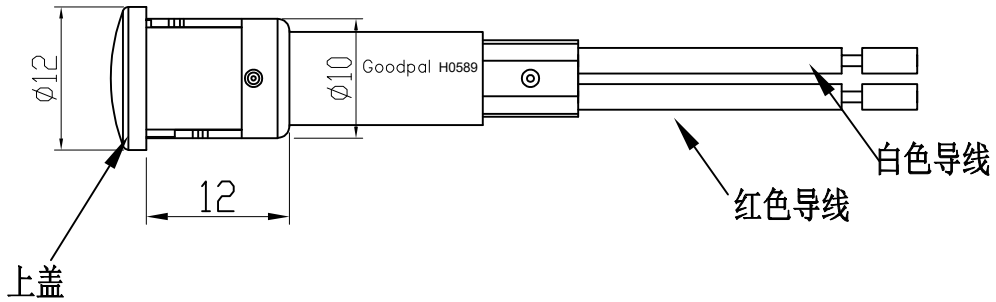

安装孔尺寸

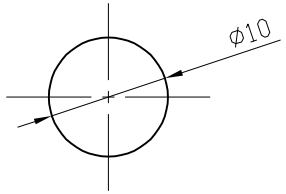

指示灯类别	电器原理图
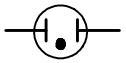	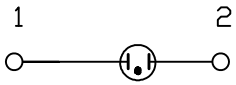

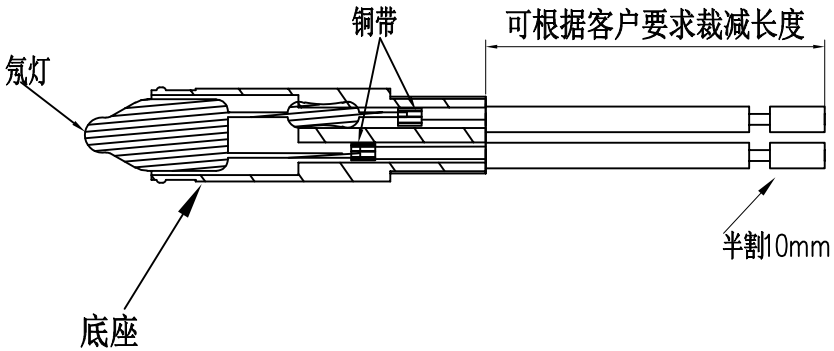

技术要求：

1.未注公差按GB/T 1804:2000-m执行。

2.产品符合ROHS相关要求

产品名称	指示灯组件	图纸类别	成品图	版次	A.0
产品编号	H0589-C(VI)(ZJ2)	比　　例	------	页次	1
产品图号	GP-14-A183	制图日期	2014-12-19	单位	mm

次	修 正 记 录	修正人	核 准	制 图	审 核	核 准
				周序艳 14.12.19		
				设 计	周序艳	

深圳易凯达科技有限公司

WIN-KARE TECHNOLOGY CO.,LTD.