线性尺寸	公 差	圆角/倒角	公 差	角 度	公 差
>0.5 - 3	± 0.1	>0.5 - 3	± 0.2	0° - 10°	± 1°
>3 - 6	± 0.1	>3 - 6	± 0.5	>10° - 50°	± 0°30'
>6 - 30	± 0.2	>6 - 30	± 1.0	>50° - 120°	± 0°20'
>30 - 120	± 0.3			>120° - 400°	± 0°10'
>120 - 400	± 0.5			>400°	± 0°5'

版 本	更 改 内 容	更 改 编 号	日 期	签 名
A	初始版本		2023-03-30	李海斌

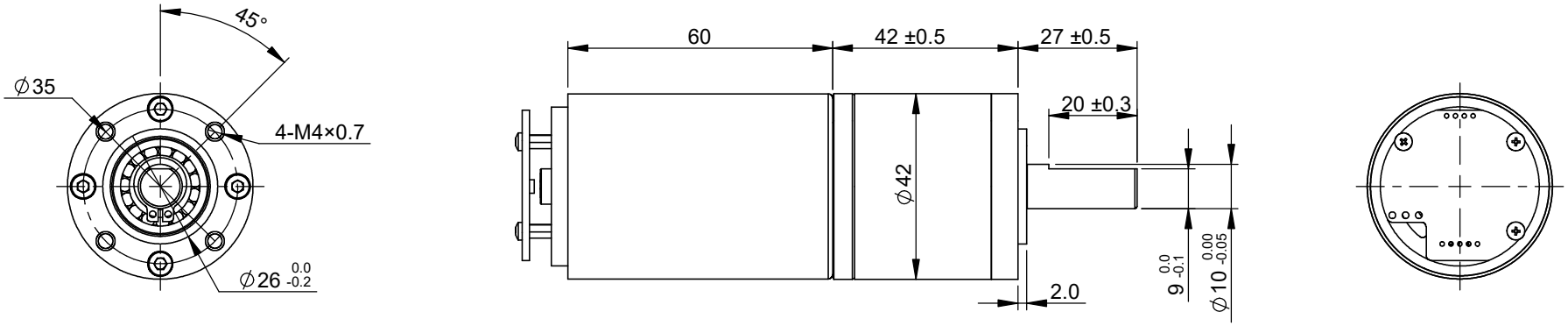

技术要求：

1.电机额定性能(CW/CCW)：
 额定电压：DC24V;
 空载电流：1.0A MAX;
 空载转速：7500 ±10%rpm;
 额定转速：395 ±10%rpm（减速后）;
 额定功率：50W;
 减速比：19 : 1
2.绝缘耐压：AC600V/50Hz 1秒，漏电流5mA，
 绝缘电阻：DC500V,50MΩ以上；
3.电机绝缘等级：E级；
4.电机基本参数：3相8极（4对极）BN-10直流无刷电机；
5.整机装配后，转子转动灵活无异音，
 无任何卡滞等现象；
6.外观尺寸符合图纸要求。

带有符号的尺寸说明
"▲" 为重点尺寸,需重点管理对象
"( )" 为参考尺寸

一般未注公差参考
ISO2768-1 M级

单位: mm

特 别 声 明

此图纸中包含的所有信息未经允许，禁止复制、抄袭、泄露。

	签 名	日 期
设 计		
校 对		
审 核		
批 准		

SINOPRO
中创机电科技（深圳）有限公司

项目编号	SEM4260024
名 称	电机外观图
图 号	
比 例 1 : 1.5	版本: A 页 码 1 / 1