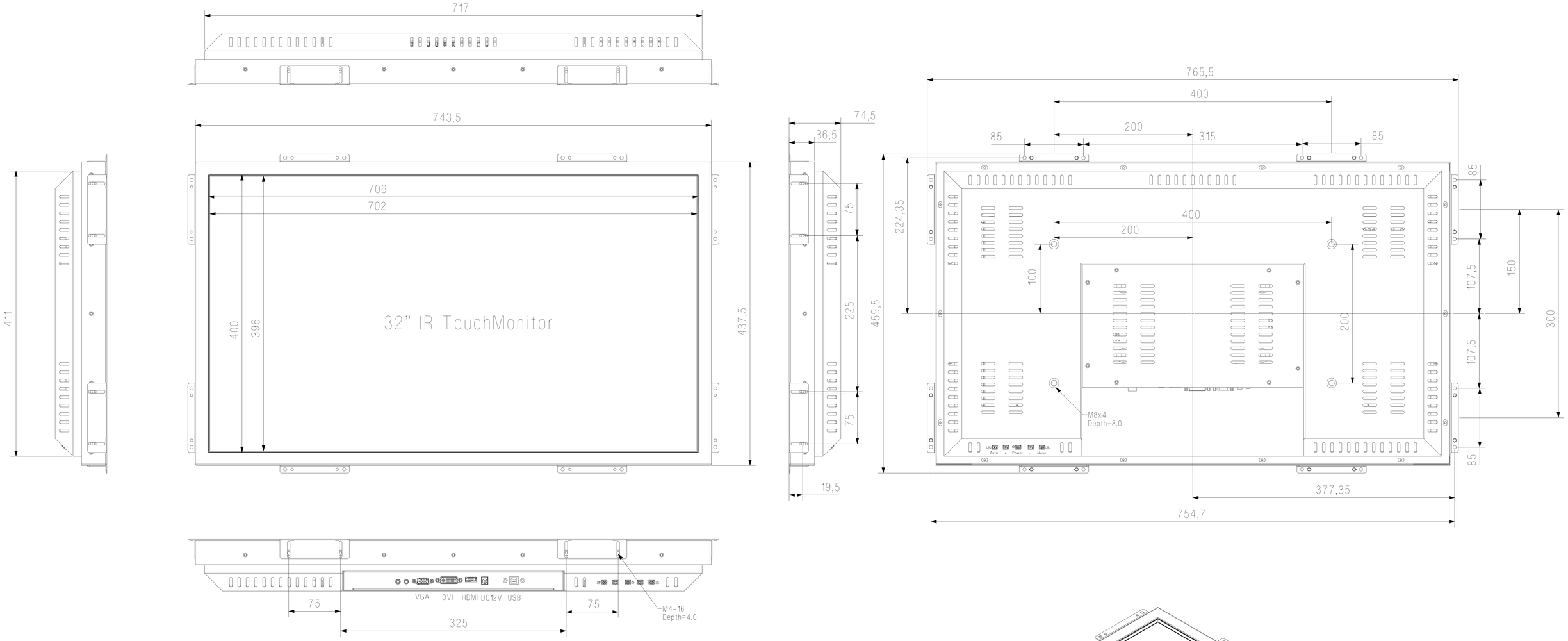

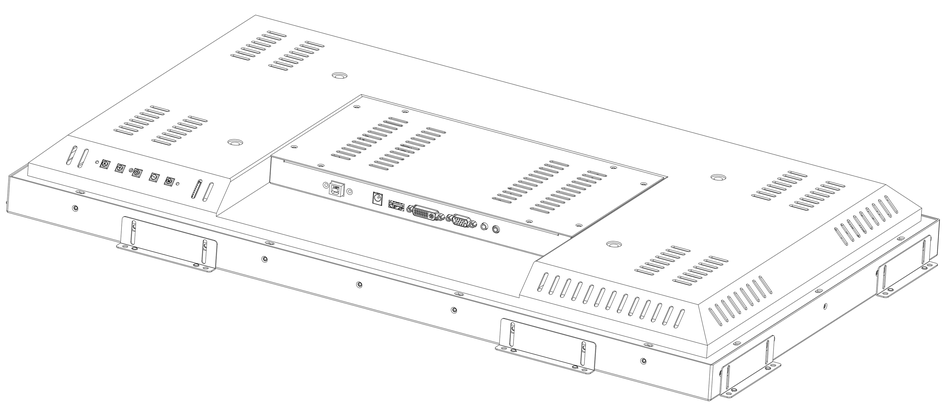

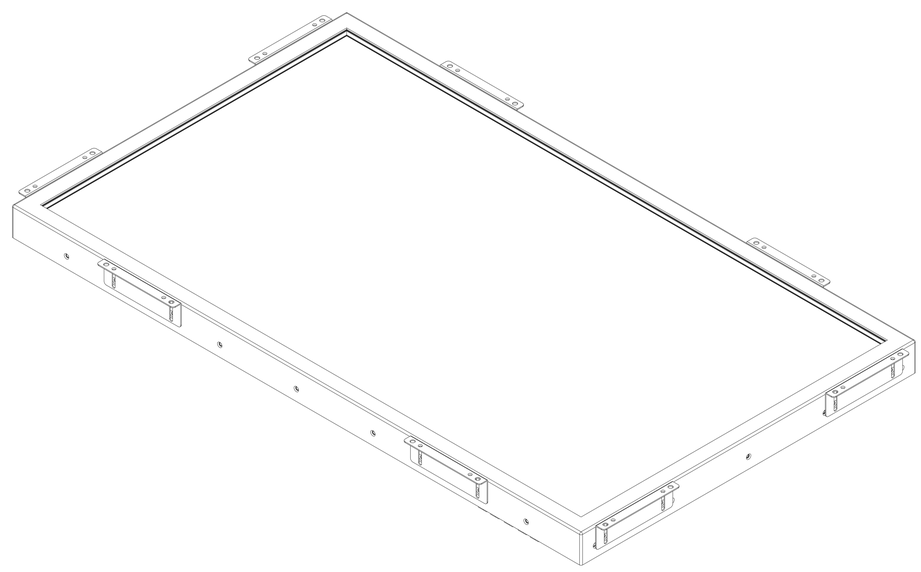

COT320E-IPK03-ASM-D13a

2016-11-02