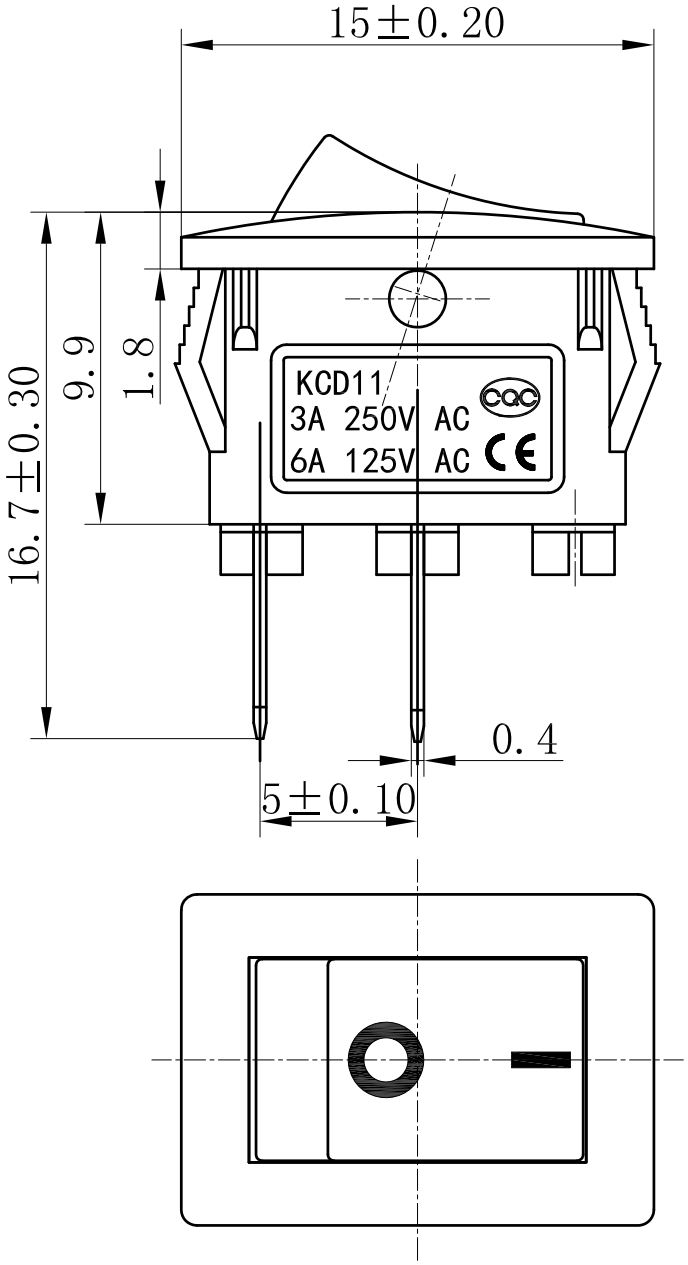

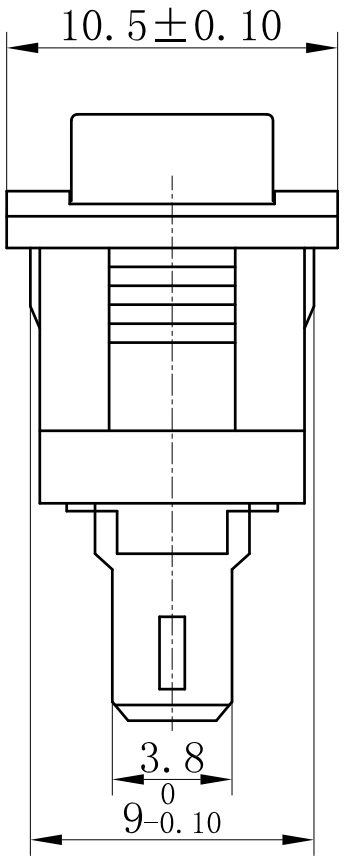

主要技术参数、性能
The Main Thchnology Performance

项 目 Item	参 数 Parameter
电路图 Circuit	ON-OFF
额定电流、电压 Rated voltage Rated current	3A 250V AC
绝缘电阻 Insulated resistance	≥100MΩ
接触电阻 Contact resistance	≤100mΩ
介电强度(基本绝缘) Dielectric strength	1500V/5s
电气寿命 Endurance	≥10000次
使用温度 Ambient temperature	T55

标记 MARK	数量 AMOUNT	更改文件号 MODIFY FILE NO.	更改人 CHANGE BY	日期 DATE
设 计 DESIGN				
审 核 CHECK				
批 准 APPROVAL				
			日期 DATE	

第一视角 THE FIRST ANGLE PROJECTION

比例 SCALE	4:1	一般公差 GENERAL TOLERANCE	
单位 UNIT	mm	>0.5~6	±0.10
重量 WEIGHT		>6~30	±0.20
		>30~120	±0.30
		角度 ANGLE	±2°

乐清市安合电子有限公司

船形开关
ROCKER SWITCHES

DESIGNATION: KCD11-101