小型钮子开关

Miniature Toogle Switch

型号(TYPE):MTS-303

技术特性（Specification）

1. 规格　(Rating):6A 125V AC; 3A 250V AC
2. 接触电阻(Contact R):20mΩ　max
3. 绝缘电阻(Insulation R):500V DC 1000MΩ　min
4. 耐电压　(Dielectric Strength):1 Minute 1500V AC
5. 操作温度(Operating Temperature):-25℃～+85℃
6. 电气寿命(Electrical Life):10，000 Cycles

外型图（Outline Drawing）

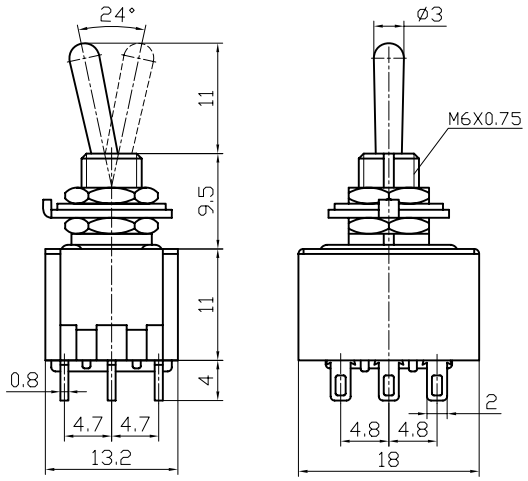

安装尺寸（Mounting）

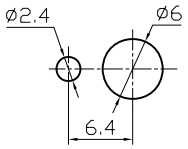

电路图（Circuitry）

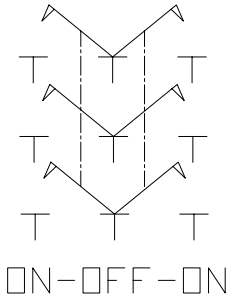

深圳易凯达科技有限公司
WIN-KARE TECHNOLOGY CO.,LTD.

制图：	审核：	批准：
日期：	日期：	日期：