RoHS Compliant

REV	DATE	DESCRIPTION	CHANGED	APPROVED
A	2021.08.13	新图发行	刘恩亮	

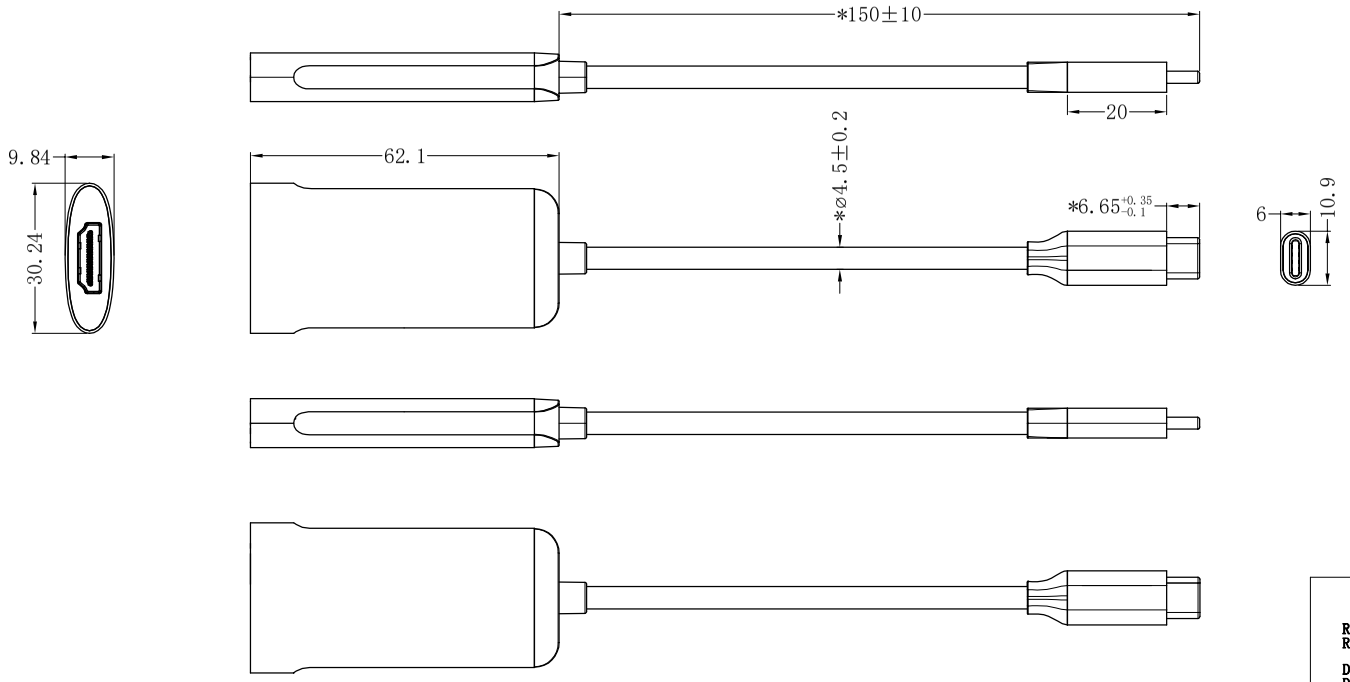

9.HB336A.0011 XX

成品类
成品类别
产品编号
区别码
外壳材质
1 铝壳
2 塑壳
3 成型式
LOGO工艺
1 无
2 丝印
3 镭雕
4 镍片
颜色码
黑色
BK black
白色
WH white
深空灰
GY Gray

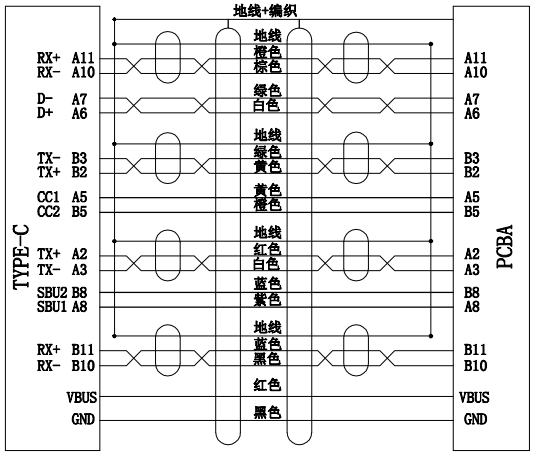

1. 电气测试要求：
   1-1. HDMI显示7680*4320P/60HZ。
   1-2. 具体测试要求以TSP为准。
2. 环保要求：
   2-1. 符合RoHS2.0环保标准。
3. 注意事项：
   3-1. 标记有“*”为品质管控重点。
   3-2. 成品要求100%全部电性测试。
   3-3. 成品需100%全检外观。

序号	材料名称	物料编号	规格描述	用量
8	PCBA	AP-H196-N0	TYPE-CM TO HDMI2.1 PCBA 芯片方案：VL103 Q3+RTD2173	1 pcs
7	大铝壳	S.03.HB336A.00XX	喷砂阳极氧化铝壳 灰色（D色板） L57.15*W30.24*H9.84mm	1 pcs
6	前档板	H.05.HB336A.00BK	黑色ABS 纹面 L29.14*W8.89*H7mm	1 Pcs
5	后挡板	H.06.HB336A.00BK	黑色ABS 纹面 L27.9*W9.74*H11.45mm	1 Pcs
4	TYPE-C外模	--	PVC 35P 黑色(模具料号：AP-TYPE-W114)	--
3	小铝壳	S.03.HB036A.10GY	喷砂阳极氧化铝壳 灰色（D色板） L20*W10.9*H6mm 无logo 内部锣槽	1 Pcs
2	TYPE-CM		TYPE-C 24Pin Male 夹板式 带PCB板（拉伸壳）LCP黑色 镀金1u″ 外壳镀镍	1 Pcs
1	线材	CB-BK-336-150-PVC-A0	NO UL(7/0.08T*1P+D+AL+HM)*4C+7/0.08T*1P+7/0.08T*4C+7/0.16T*2C+ADB16/9/0.08T, JACKET PVC BLACK.OD:4.5±0.2mm	0.2M

* = Places	TOLERANCES UNLESS		
DIM NO. (XX)	X. ±0.50	X.° ±3°	
SCALE: 1:1	.X ±0.30	.X° ±2°	
SHEET: 1 OF 1	.XX ±0.20	.XX° ±1°	
UNIT: MM	.XXX ±0.20	.XXX° ±0.5°	

东莞市沃通实业有限公司
World Pass Industrial Co.,LTD

DESIGN: 刘恩亮 DATE: 2021.08.13	TYPE-CM TO HDMI-F (8K) 铝壳款	
CHECKED: DATE:	PART NO: 9.HB336A.0011XX	SIZE: A4
APPROVED: DATE:	DWG NO: ——	REV: A

This document and information contained herein are the property of AllPass ,copies are issued in strict confidence and shall not be reproduced or copied,or used as the basic of manufacture or sale of apparatus without permission